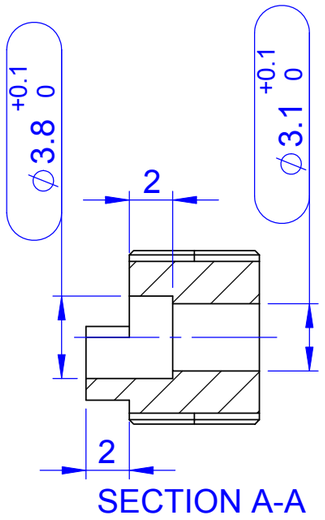

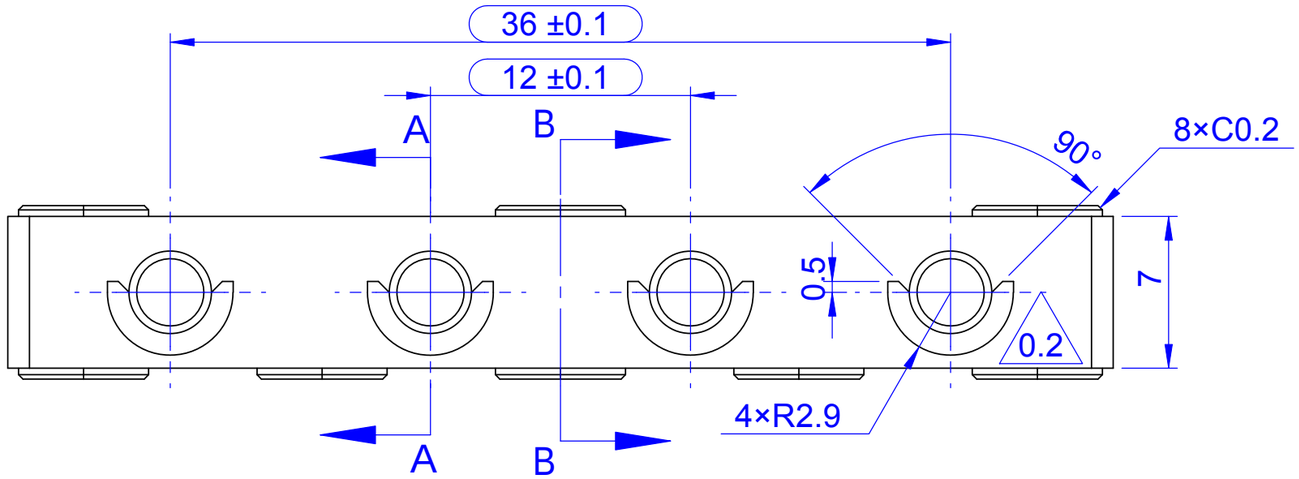

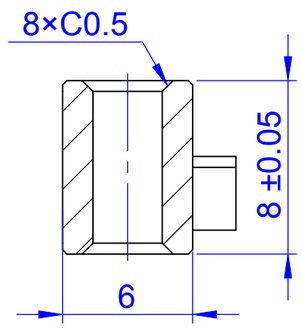

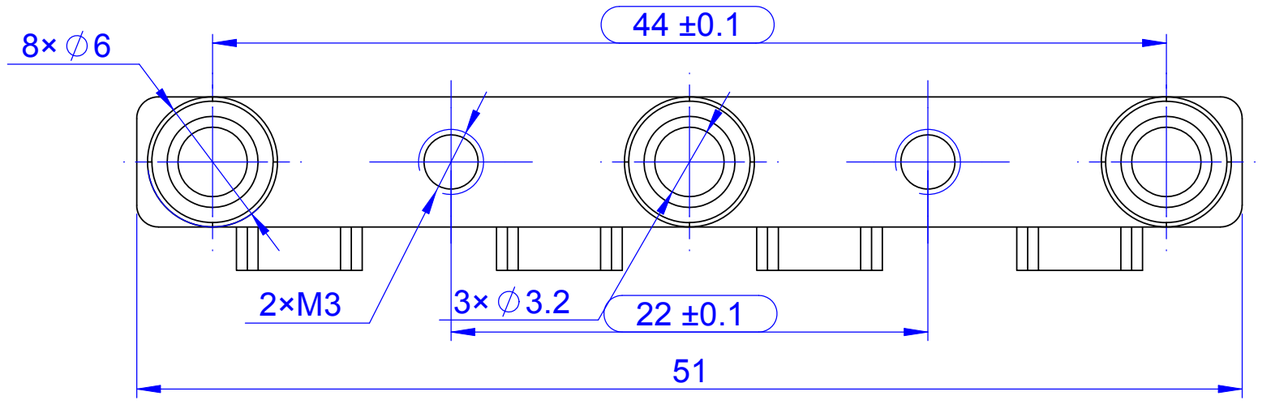

/图纸上未注尺寸公差和形位公差按GB/T 1804-F和 GB/T 1184-K。
μm.

/表面镀银处理，厚度为5~8μm。

/所有尺寸为电镀后尺寸。

/去毛刺，锐边倒圆R0.13～R0.38。

/表面糙度均为1.6。

/零件运输过程中请保护好以防划伤、碰伤等。

/腰形框中的尺寸为关键尺寸。

/所有材料应符合RoHS和WEEE标准。

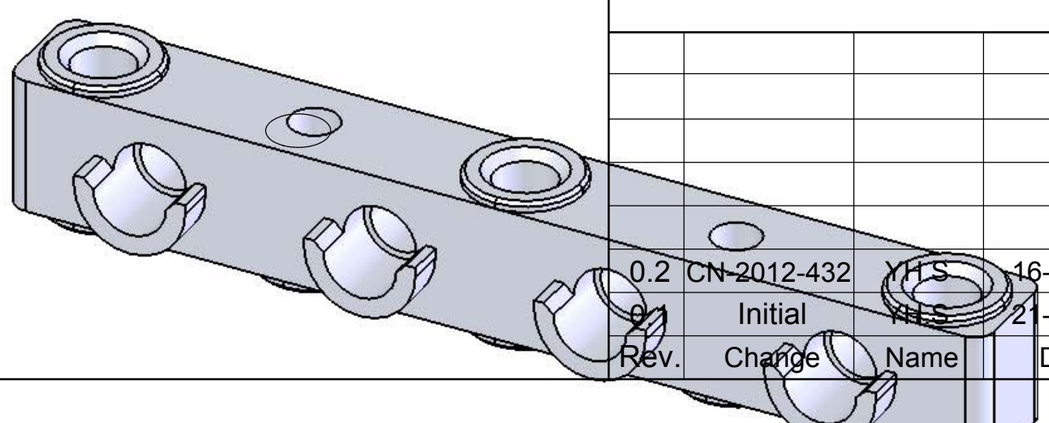

Rev.	Change	Name	Date
0.2	CN-2012-432	YH.S	16-Jul-12
0.1	Initial	YH.S	21-Jun-12

Unless otherwise specified: Dimensions are in mm

Tolerances: (.0)=±0.3 (.00)=±0.1 (0°)=±1°

	Name	Date
Designer	YH.S	16-Jul-12
Checker		
Standardization		
Appr.By		

Weight[g]: 5.11
Surface area[mm2]: 2064.01

Material: ADC12

Surface finish: SEE NOTES

Title: 堵头

Drawing No. NPS-H-2_1002

Size: A4

Item No. 617521

QP-TQ4TE-027 V2